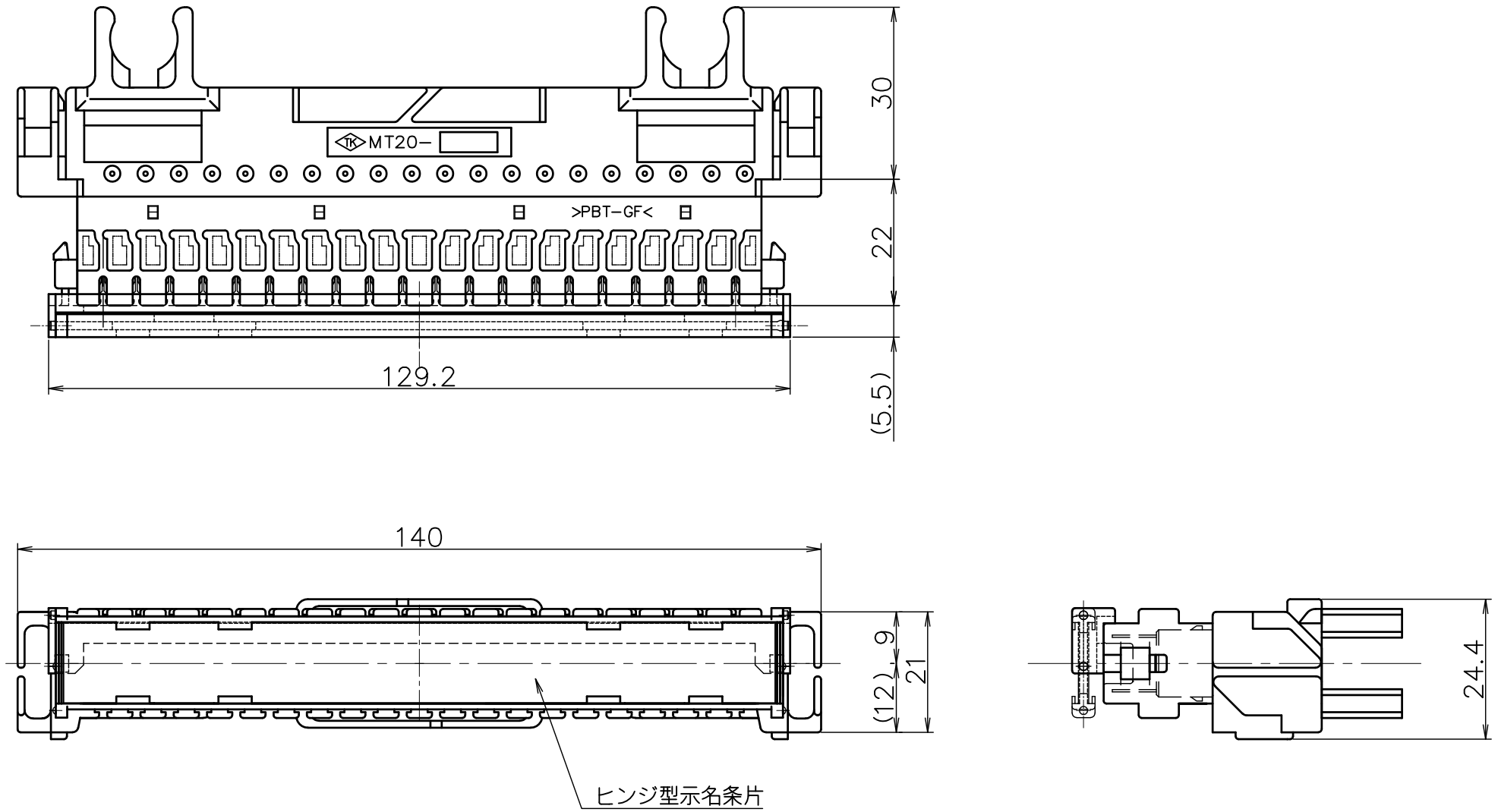

注1．指定のない寸法公差は、ＪＩＳ　Ｂ　０４０５−Ｖによる。

版	年月日	変更事項	単位	尺度	名称	MT20端子板型示名条片 組立図
			mm	1/1		
			設計		図番	
			製図			
			担当			
			査閲			
			承認			東京通信機工業株式会社